Schéma de câblage ventilateur avec auto-transformateur (Wiring diagram fan with auto-transformer)

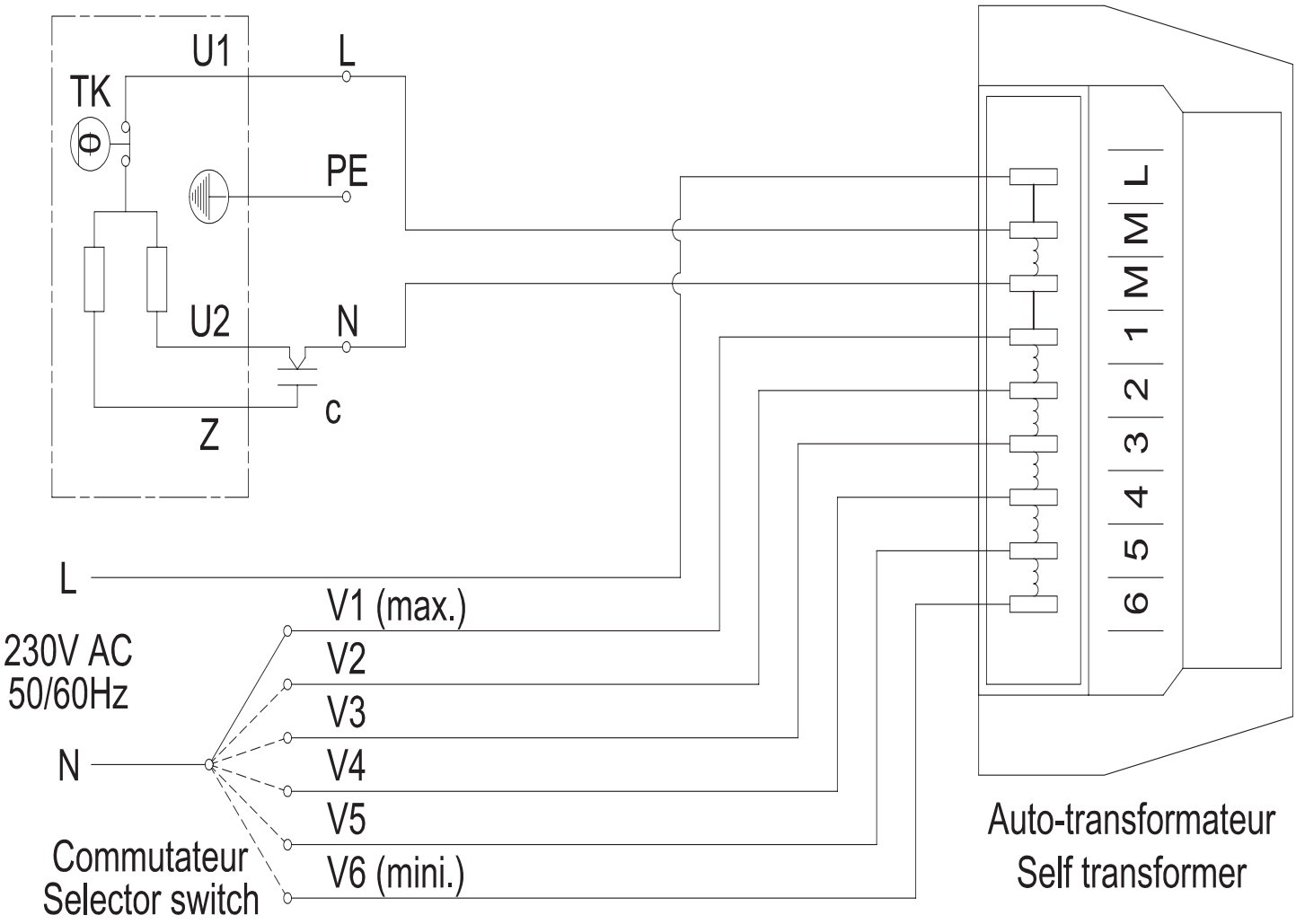

ECOFIT & ETRI® PRODUCTS
Rue Marc Seguin - BP 60008 - Z.I. Sud - F-41101 VENDOME Cedex - FRANCE
Tel : +33 (0)2 54 23 14 54 - Fax : +33 (0)2 54 72 22 73
Email : info@ecofit.com - http://www.ecofit.com

Toutes les données du guide technique sont sujettes à modifications.